Алюминиевая система
компании «TOTAL»

РАСПАШНАЯ СИСТЕМА ДВЕРЕЙ

Введение

Данный учебный курс составлен для самостоятельного обучения расчету дверей к шкафу с типом профиля **«LAGUNA» ,«KORAL»,«QUADRO», «METRO».**
Изучив последующие разделы, Вы без труда сможете рассчитать размеры дверей для шкафа-купе, получив данные замера.
Этот учебный курс можно использовать как для самостоятельной работы, а так же как справочник для работы Ваших менеджеров.

1. Распашная система дверей

Распашная система дверей - это высококачественный алюминиевый профиль с анодированным и пленочным покрытием.
Система используется как для производства шкафов. Конструктивной особенностью симметричного вертикального профиля является то, что обе его стороны можно использовать как лицевые. Благодаря наличию разделительных горизонтальных профилей возможно производство комбинированных дверей.

1 **Арт: 020-700**	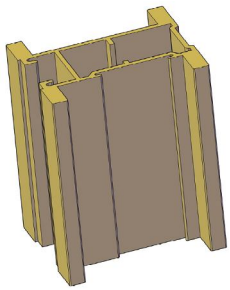	**Вертикальный профиль с пазом под кромку**
2 **Арт: 020-600**	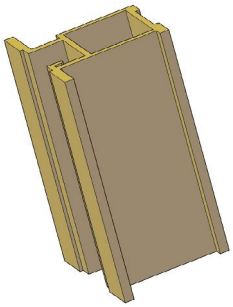	**Вертикальный профиль**
3 **Арт: 020-500**	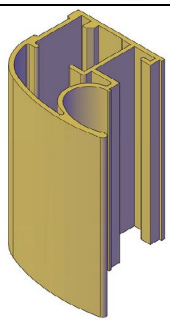	**Вертикальный профиль**
4 **Арт: 020-400**	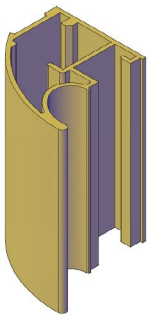	**Вертикальный профиль**
5 **Арт: 020-200**	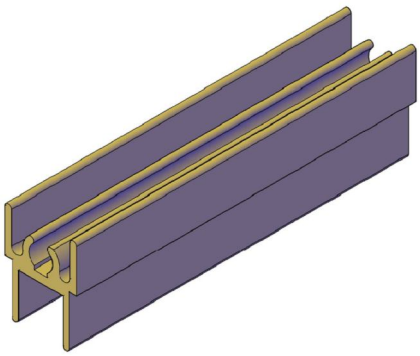	**Верхний профиль** (возможно использовать и как нижний)

6 **Арт: 020-750**	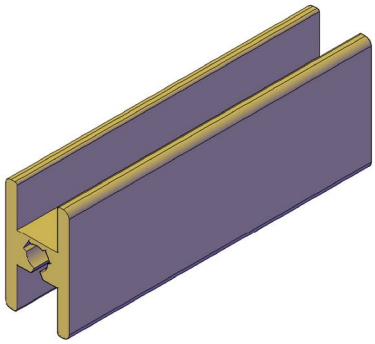	**Соединительный профиль**
7 **Арт: 020-755**	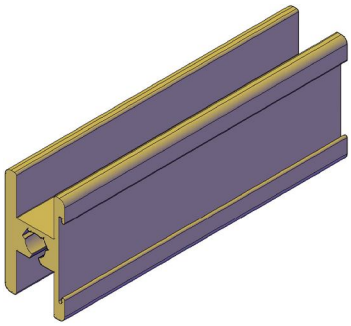	**Соединительный профиль с пазом под кромку**
8 **Арт: 020-300**	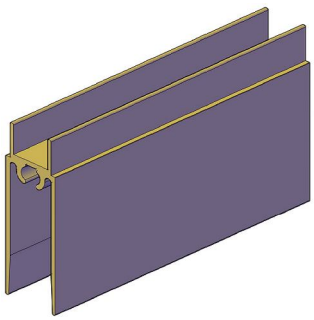	**Нижний профиль**
9 **Арт: 020-175**	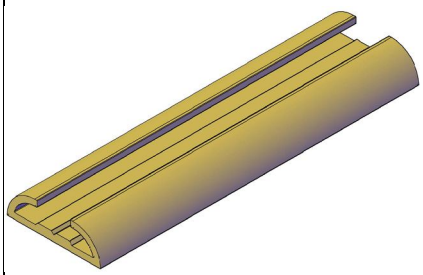	**Верхняя/нижняя направляющая**
Арт: 16000080		**Заглушки**
10 **Арт: 3315A**		**Уплотнитель 4 мм**
11 **Арт: SMF 8x6**		**Щеточный уплотнитель**

12 **Арт: 020-999**	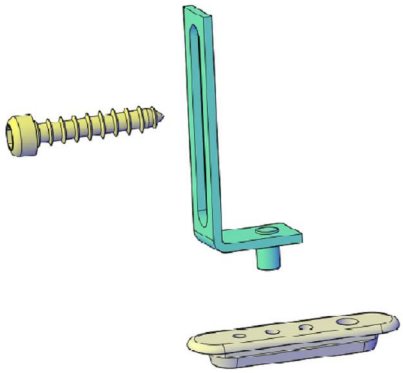	**Петля**

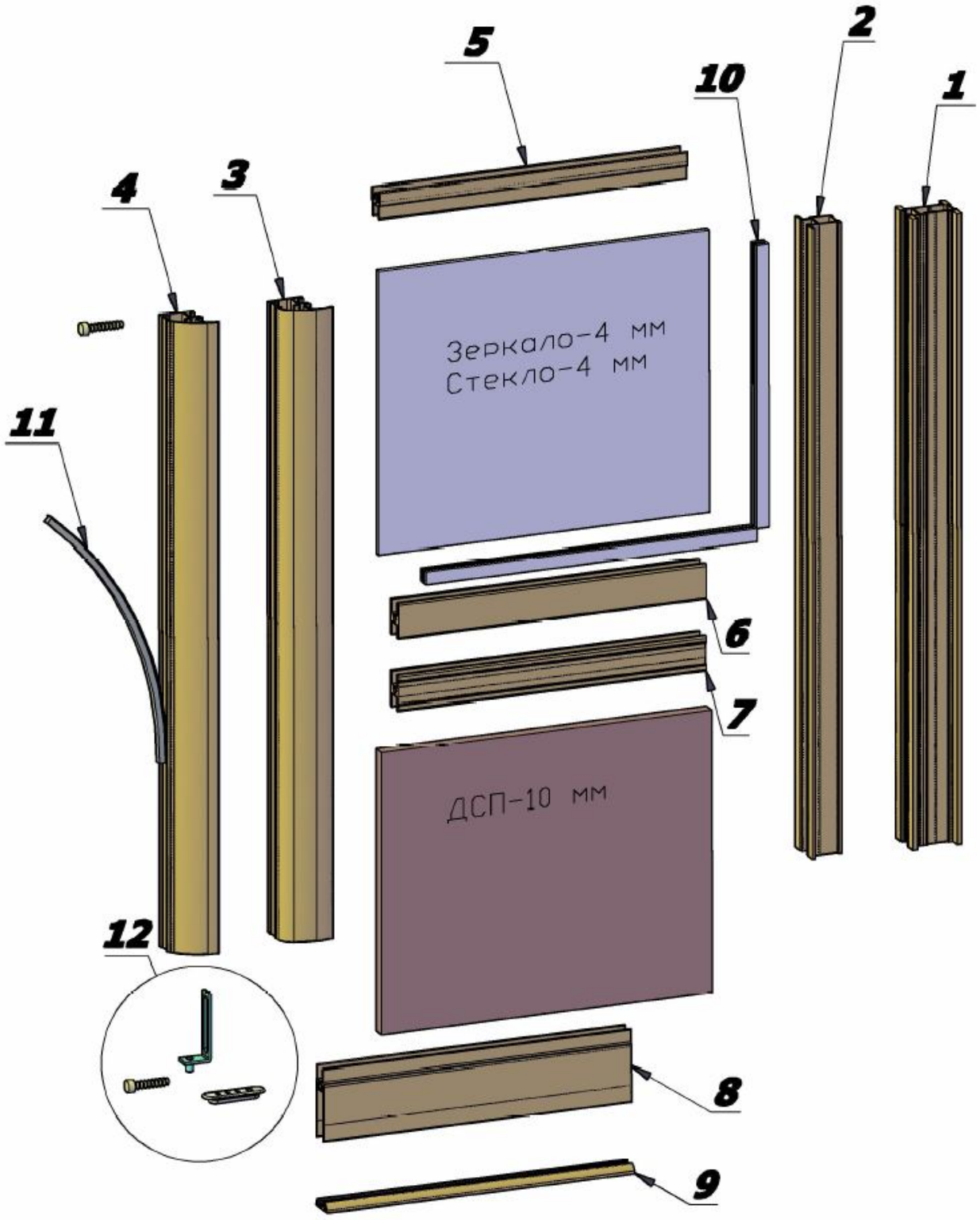
5
2
10
1
4
3
Зеркало-4 мм
Стекло-4 мм
11
6
7
ДСП-10 мм
12
8
9

Двери с симметричным профилем

Методика расчета дверей

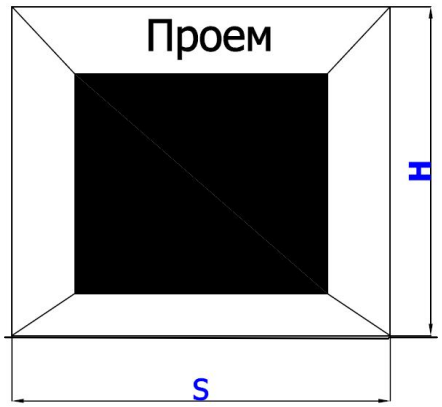

H – высота проема

S – ширина проема

Высота двери рассчитывается по формуле:

$$h^* = H - 25,$$

где 25 мм – величина, обеспечивающая монтаж и регулировку двери;

$$S_{\text{проема}} - 2\text{мм} = S_{\text{верхней направляющей}}$$

$$S_{\text{проема}} - 2\text{мм} = S_{\text{нижней направляющей}}$$

Расчет высоты двери

$H_{двери} = H_{проема} - 25$

Расчет ширины двери

«QUADRO» $S_{двери}=S_{проема} - 8$ мм

«METRO», «KORAL», «LAGUNA» $S_{двери}=S_{проема} - 6$ мм

«QUADRO»

Высота плиты **SP** Высота зеркала **SL**	Ширина плиты **SP** (мм)	Ширина зеркала **SL** (мм)
$H_{двериSP} - 59$ $H_{двериSL} - 61$	$S_{двери} - 62$	$S_{двери} - 64$

$H_{вертикального\ профиля} = H_{двери}$

$S_{нижнего\ горизонтального\ профиля} = S_{двери} - 78$

$S_{нижнего\ горизонтального\ разделительного\ профиля} = S_{двери} - 78$

«METRO»

Высота плиты SP Высота зеркала SL	Ширина плиты SP (мм)	Ширина зеркала SL (мм)
$H_{двериSP} - 59$ $H_{двериSL} - 61$	$S_{двери} - 36$	$S_{двери} - 38$

$H_{вертикального\ профиля} = H_{двери}$

$S_{нижнего\ (верхнего)\ горизонтального\ профиля\ для\ плиты} = S_{двери} - 50$

$S_{нижнего\ (верхнего)\ горизонтального\ профиля\ для\ зеркала} = S_{двери} - 50$

«KORAL»

Высота плиты SP Высота зеркала SL	Ширина плиты SP (мм)	Ширина зеркала SL (мм)
$H_{двериSP} - 59$ $H_{двериSL} - 61$	$S_{двери} - 38$	$S_{двери} - 40$

$H_{вертикального\ профиля} = H_{двери}$

$S_{нижнего\ (верхнего)\ горизонтального\ профиля\ для\ плиты} = S_{двери} - 54$

$S_{нижнего\ (верхнего)\ горизонтального\ профиля\ для\ зеркала} = S_{двери} - 54$

«LAGUNA»

Высота плиты SP Высота зеркала SL	Ширина плиты SP (мм)	Ширина зеркала SL (мм)
$H_{двериSP}$ – 59 $H_{двериSL}$ – 61	$S_{двери}$ - 38	$S_{двери}$ - 40

$H_{вертикального\ профиля} = H_{двери}$

$S_{нижнего\ (верхнего)\ горизонтального\ профиля\ для\ плиты} = S_{двери} - 54$

$S_{нижнего\ (верхнего)\ горизонтального\ профиля\ для\ зеркала} = S_{двери} - 54$

<u>Условные обозначения:</u>

H – высота **S** – ширина

Все цифровые значения указаны в миллиметрах.

Инструкция по расчету комбинированных дверей

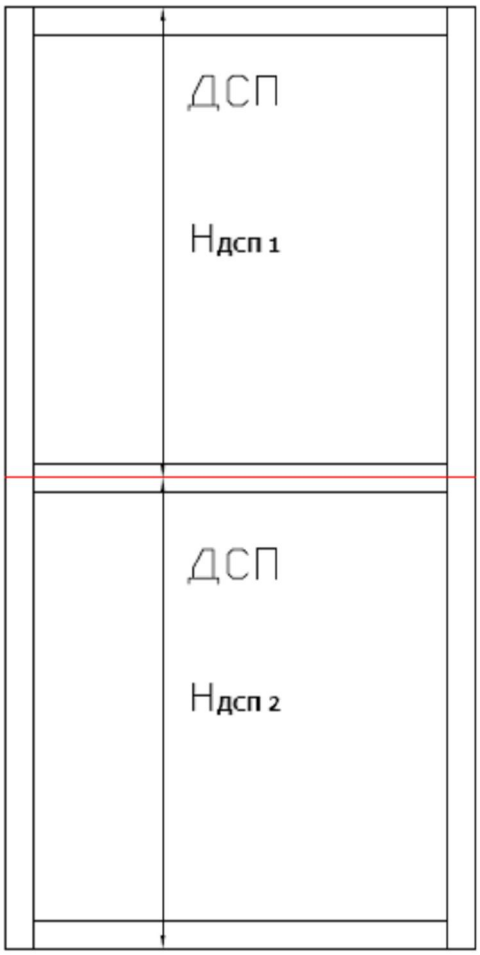

$H_{c\,1}$ = - 18 мм **$H_{дсп\,1}$ = - 16 мм**

$H_{c\,2}$ = - 53 мм **$H_{дсп\,2}$ = - 51 мм**

Инструкция по сборке и монтажу

Комплектность изделия

1. Комплектность поставки изделий определяется условия ми договора (заказа) на поставку изделий. Монтажные крепежные узлы и метизы поставляются совместно в отдельной упаковке. Распашные двери шкафов транспортируются как в собранном, так и разобранном виде (отрезки профиля).
2. Комплектность изделия контролируется спецификацией на заказ.
3. В комплект поставки должен входить документ о качестве (паспорт).
4. Каждое изделие маркируется этикеткой с указанием названия предприятия-изготовителя, номера заказа и марки изделия.

Сборка и монтаж распашных дверей шкафов

1. Перед началом сборки необходимо подготовить сборочный стол. Плоскость стола должна быть покрыта мягким материалом во избежание повреждения покрытия элементов. Для ведения сборочных работ необходимо иметь предназначенные для этого инструменты и приспособления.
2. Подготовка к сборке:
   - по маркировке на упаковке и схеме на стр. - 3 - 6 определяем элементы собираемых дверей;
   - в соответствии со сборочным чертежом (стр. - 6) на стол раскладываются профили, комплектующие и заполнение;
   - для крепления петель и профилей между собой, сверлятся отверстия в вертикальном профиле согласно рисунку приведенному чертежу на (стр. – 12);

«QUADRO» **«KORAL»** **«LAGUNA»** **«METRO»**

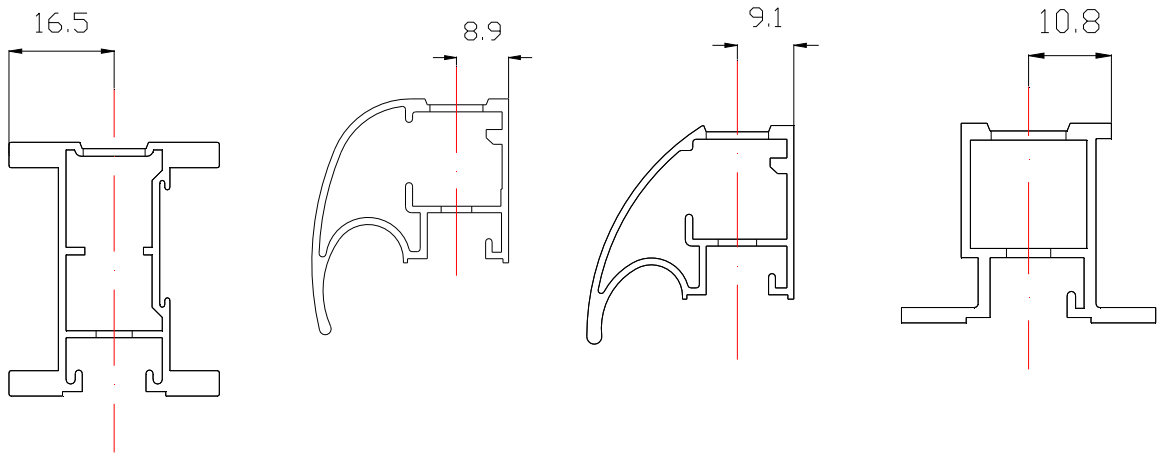

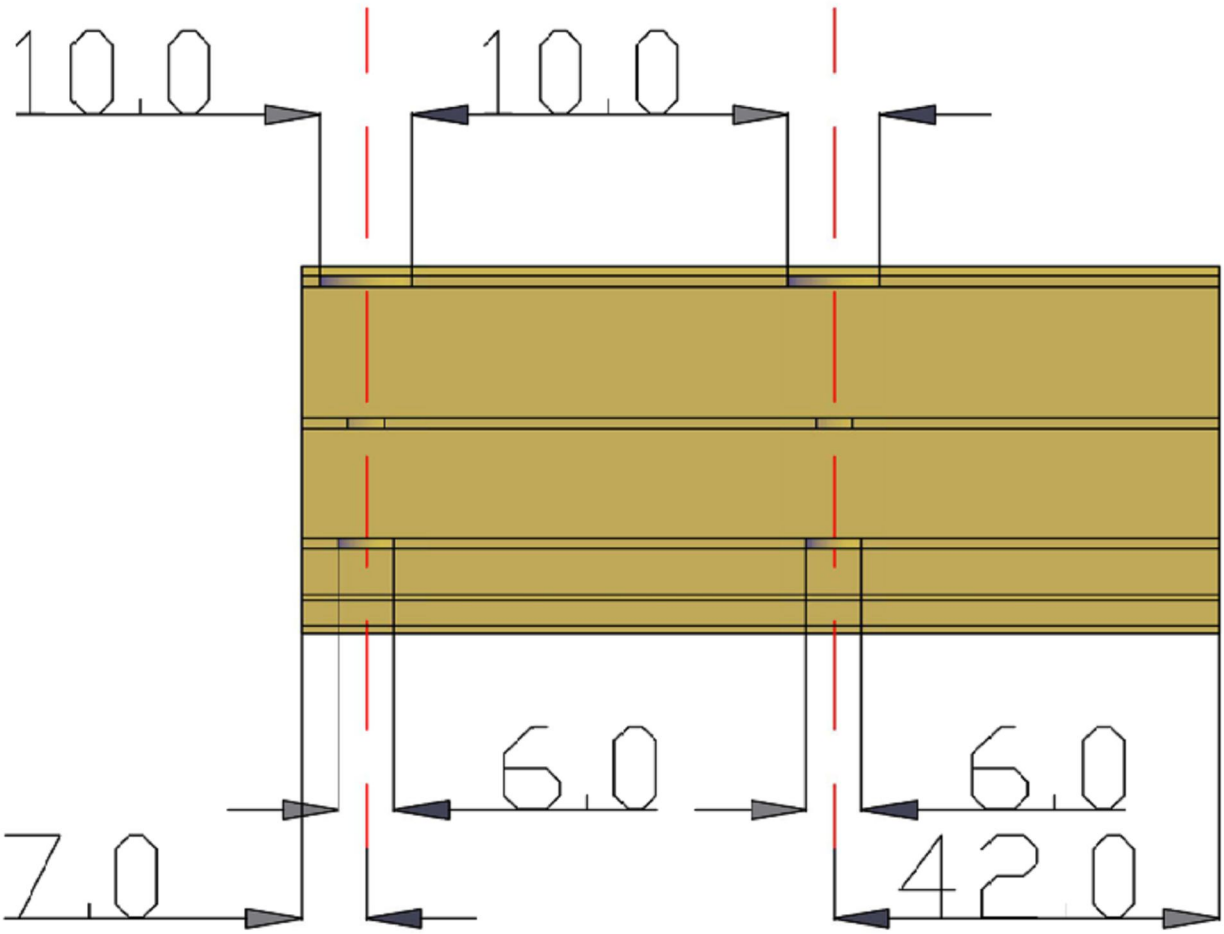

3. Сборка:

- Саморезами вертикальные профили крепятся к нижнему горизонтальному профилю;
- Вставляется заполнение, для зеркал, пластика уплотнитель, переходные профили, горизонтальный профиль;
- Устанавливаются верхние и нижние петли, заглушки, шлегель.

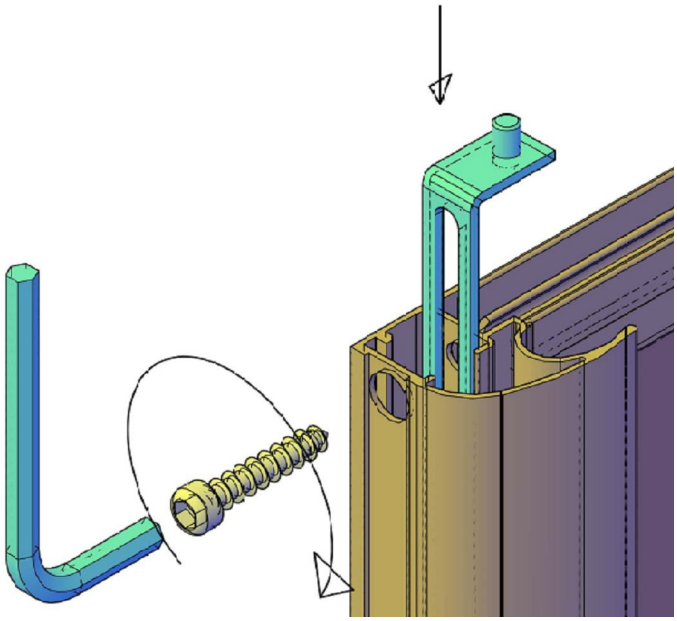

4. Монтаж

- Шурупами закрепляются верхние и нижние направляющие к дну и потолку шкафа. Шаг крепления 250 – 300 мм. Перед креплением не забыть вставить в направляющую планку петли.
- Вставляются двери, вертикальное положение дверей определяется по уровню и регулируется перемещением нижней направляющей:

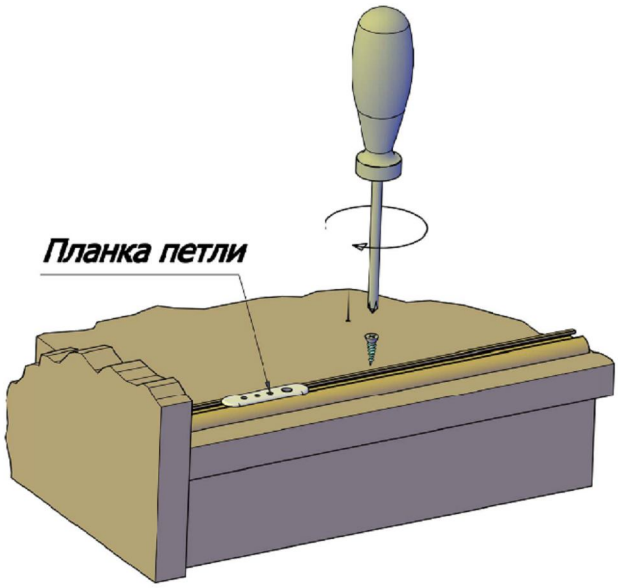

«QUADRO»

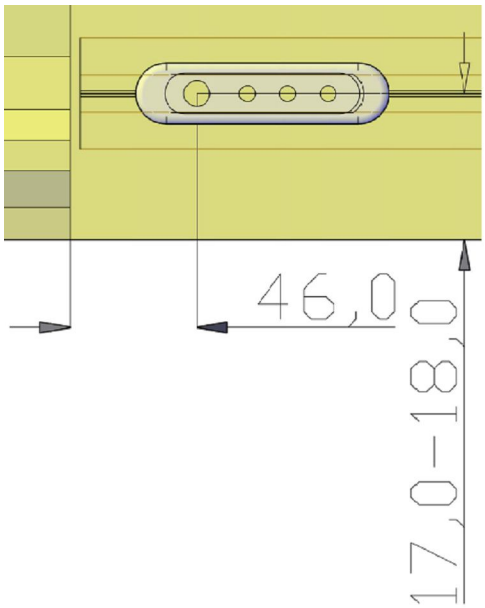

«METRO»

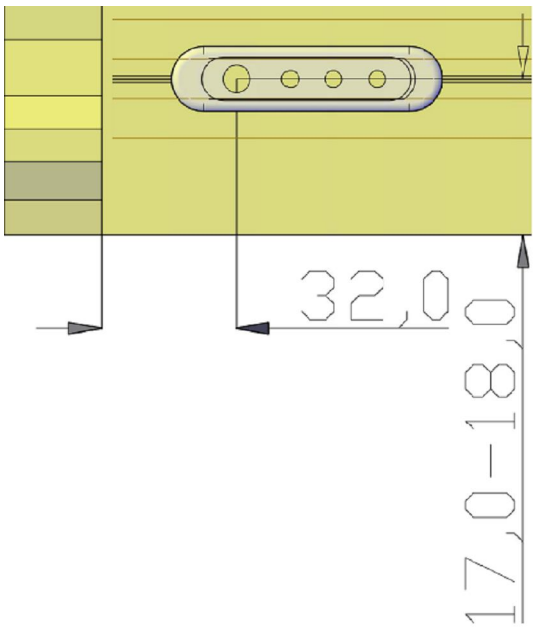
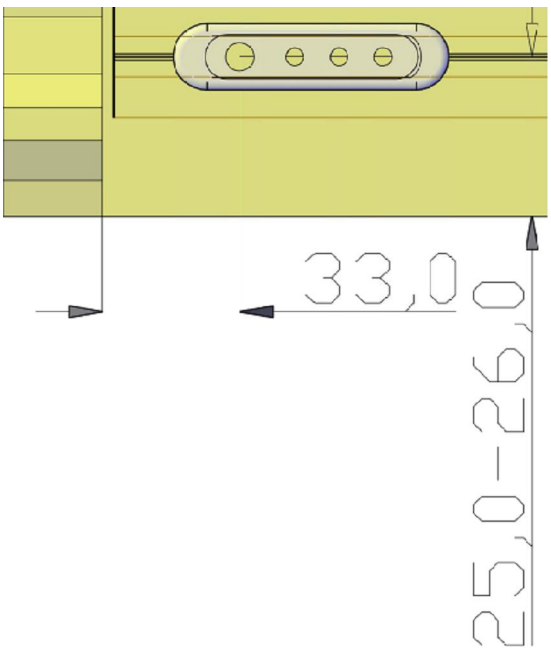
«KORAL» «LAGUNA»